RR5240 Reducing coupling F/F

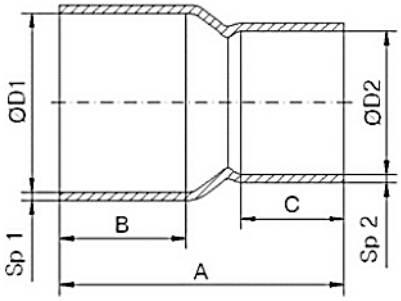

CODE	D1xD2	A±2	B (min)	C (min)	Sp1 (min)	Sp2 (min)
RR5240008006000	8x6	15,5	6,8	5,8	0,6	0,6
RR5240010006000	10x6	18	7,8	5,8	0,6	0,6
RR5240010008000	10x8	18,5	7,8	6,8	0,6	0,6
RR5240012006000	12x6	20,5	8,6	5,8	0,6	0,6
RR5240012008000	12x8	20,5	8,6	6,8	0,6	0,6
RR5240012010000	12x10	20,5	8,6	7,8	0,6	0,6
RR5240014010000	14x10	24	10,6	7,8	0,6	0,6
RR5240014012000	14x12	23,5	10,6	8,6	0,6	0,6
RR5240015008000	15x8	24	10,6	6,8	0,7	0,6
RR5240015010000	15x10	24	10,6	7,8	0,7	0,6
RR5240015012000	15x12	23,8	10,6	8,6	0,7	0,6
RR5240015014000	15x14	25	10,6	10,6	0,7	0,6
RR5240016010000	16x10	24	10,6	7,8	0,7	0,6
RR5240016012000	16x12	24	10,6	8,6	0,7	0,6
RR5240016014000	16x14	25	10,6	10,6	0,7	0,6
RR5240016015000	16x15	24	10,6	10,6	0,7	0,7
RR5240018010000	18x10	28	12,6	7,8	0,8	0,6
RR5240018012000	18x12	28	12,6	8,6	0,8	0,6
RR5240018014000	18x14	28,5	12,6	10,6	0,8	0,6
RR5240018015000	18x15	28	12,6	10,6	0,8	0,7
RR5240018016000	18x16	28	12,6	10,6	0,8	0,7
RR5240020012000	20x12	30,5	15,4	8,6	0,9	0,6
RR5240020014000	20x14	33	15,4	10,6	0,9	0,6
RR5240020016000	20x16	33	15,4	10,6	0,9	0,7
RR5240020018000	20x18	33	15,4	12,6	0,9	0,8
RR5240022010000	22x10	32,5	15,4	7,8	0,9	0,6
RR5240022012000	22x12	32,5	15,4	8,6	0,9	0,6
RR5240022014000	22x14	34	15,4	10,6	0,9	0,6
RR5240022015000	22x15	34	15,4	10,6	0,9	0,7
RR5240022016000	22x16	34	15,4	10,6	0,9	0,7
RR5240022018000	22x18	34	15,4	12,6	0,9	0,8
RR5240022020000	22x20	35	15,4	15,4	0,9	0,9
RR5240025022000	25x22	36,5	16,4	15,4	0,9	0,9
RR5240028010000	28x10	39	18,4	7,8	0,9	0,6
RR5240028012000	28x12	38,5	18,4	8,6	0,9	0,6
RR5240028014000	28x14	41	18,4	10,6	0,9	0,6
RR5240028015000	28x15	42	18,4	10,6	0,9	0,7
RR5240028016000	28x16	41	18,4	10.6	0,9	0,7

RR5240 Reducing coupling F/F

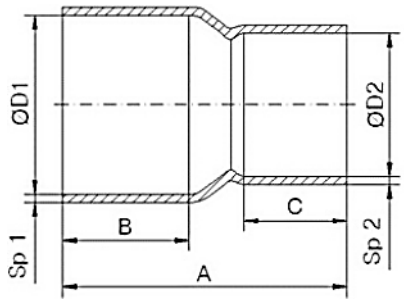

CODE	D1xD2	A±2	B (min)	C (min)	Sp1 (min)	Sp2 (min)
RR5240028018000	28x18	39,5	18,4	12,6	0,9	0,8
RR5240028020000	28x20	41	18,4	15,4	0,9	0,9
RR5240028022000	28x22	41	18,4	15,4	0,9	0,9
RR5240032014000	32x14	46	23	10,6	1,0	0,6
RR5240032016000	32x16	46	23	10,6	1,0	0,7
RR5240032018000	32x18	46	23	12,6	1,0	0,7
RR5240032020000	32x20	47,5	23	15,4	1,0	0,9
RR5240032022000	32x22	47,5	23	15,4	1,0	0,9
RR5240032028000	32x28	48	23	18,4	1,0	0,9
RR5240035012000	35x12	47	23	8,6	1,0	0,6
RR5240035015000	35x15	48	23	10,6	1,0	0,7
RR5240035018000	35x18	48	23	12,6	1,0	0,8
RR5240035022000	35x22	48	23	15,4	1,0	0,9
RR5240035028000	35x28	48,5	23	18,4	1,0	0,9
RR5240035032000	35x32	52	23	23	1,0	1,0
RR5240036022000	36x22	48	23	15,4	1,0	0,9
RR5240036028000	36x28	50	23	18,4	1,0	0,9
RR5240036032000	36x32	52	23	23	1,0	1,0
RR5240036035000	36x35	52	23	23	1,0	1,0
RR5240040022000	40x22	56	27	15,4	1,1	0,9
RR5240040028000	40x28	55	27	18,4	1,1	0,9
RR5240040032000	40x32	58	27	23	1,1	1,0
RR5240040035000	40x35	57	27	23	1,1	1,0
RR5240040036000	40x36	56	27	23	1,1	1,0
RR5240042015000	42x15	56	27	10,6	1,1	0,7
RR5240042016000	42x16	56	27	10,6	1,1	0,7
RR5240042018000	42x18	56	27	12,6	1,1	0,8
RR5240042022000	42x22	57,5	27	15,4	1,1	0,9
RR5240042028000	42x28	56,5	27	18,4	1,1	0,9
RR5240042032000	42x32	60	27	23	1,1	1,0
RR5240042035000	42x35	58,5	27	23	1,1	1,0
RR5240042036000	42x36	57,5	27	23	1,1	1,0
RR5240042040000	42x40	59	27	27	1,1	1,1
RR5240052028000	52x28	69	32	18,4	1,2	0,9
RR5240052032000	52x32	69	32	23	1,2	1,0
RR5240052035000	52x35	68	32	23	1,2	1,0
RR5240052036000	52x36	68	32	23	1,2	1,0
RR5240052040000	52x40	70	32	27	1,2	1,1

RR5240 Reducing coupling F/F

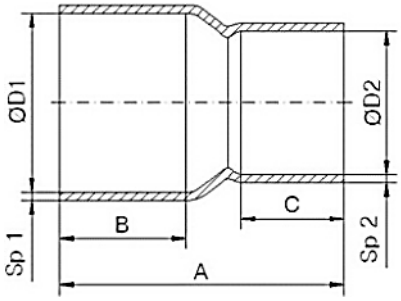

CODE	D1xD2	A±2	B (min)	C (min)	Sp1 (min)	Sp2 (min)
RR5240052042000	52x42	69,5	32	27	1,2	1,1
RR5240054022000	54x22	68	32	15,4	1,2	0,9
RR5240054028000	54x28	69	32	18,4	1,2	0,9
RR5240054035000	54x35	68	32	23	1,2	1,0
RR5240054036000	54x36	69	32	23	1,2	1,0
RR5240054040000	54x40	71	32	27	1,2	1,1
RR5240054042000	54x42	69,5	32	27	1,2	1,1
RR5240054052000	54x52	70	32	32	1,2	1,2
RR5240063040000	63x40	77	32,5	27	1,4	1,0
RR5240063042000	63x42	77	32,5	27	1,4	1,1
RR5240063052000	63x52	79	32,5	32	1,4	1,2
RR5240063054000	63x54	78	32,5	32	1,4	1,2
RR5240064035000	64x35	80	32,5	23	1,4	1,0
RR5240064042000	64x42	80	32,5	27	1,4	1,1
RR5240064054000	64x54	76	32,5	32	1,4	1,2
RR5240067042000	67x42	81	33,5	27	1,4	1,1
RR5240067054000	67x54	82	33,5	32	1,4	1,2
RR5240070052000	70x52	84	33,5	27	1,4	1,1
RR5240070054000	70x54	81	33,5	32	1,4	1,2
RR5240070063000	70x63	76	33,5	32,5	1,4	1,4
RR5240076035000	76x35	86	33,5	23	1,6	1,0
RR5240076042000	76x42	85	33,5	27	1,6	1,1
RR5240076054000	76x54	85	33,5	32	1,6	1,2
RR5240076063000	76x63	78	33,5	32,5	1,6	1,4
RR5240076064000	76x64	82	33,5	32,5	1,6	1,4
RR5240080054000	80x54	90	35,5	32	1,8	1,2
RR5240080067000	80x67	86	35,5	33,5	1,8	1,4
RR5240085054000	85x54	92	35,5	32	1,8	1,2
RR5240089076000	89x76	90	37,5	33,5	1,8	1,6
RR5240108054000	108x54	114	47,5	32	2,1	1,2
RR5240108064000	108x64	115	47,5	32,5	2,1	1,4
RR5240108067000	108x67	109	47,5	32,5	2,1	1,4
RR5240108076000	108x76	107	47,5	33,5	2,1	1,6
RR5240108089000	108x89	108	47,5	37,5	2,1	1,8